ИНСТРУКЦИЯ ПО СБОРКЕ

Тумба «Берген»

пр.КН.НМ.82.04.00.00.00

Габаритные размеры
Ширина: 494 мм
Высота: 1602мм
Глубина: 512 мм

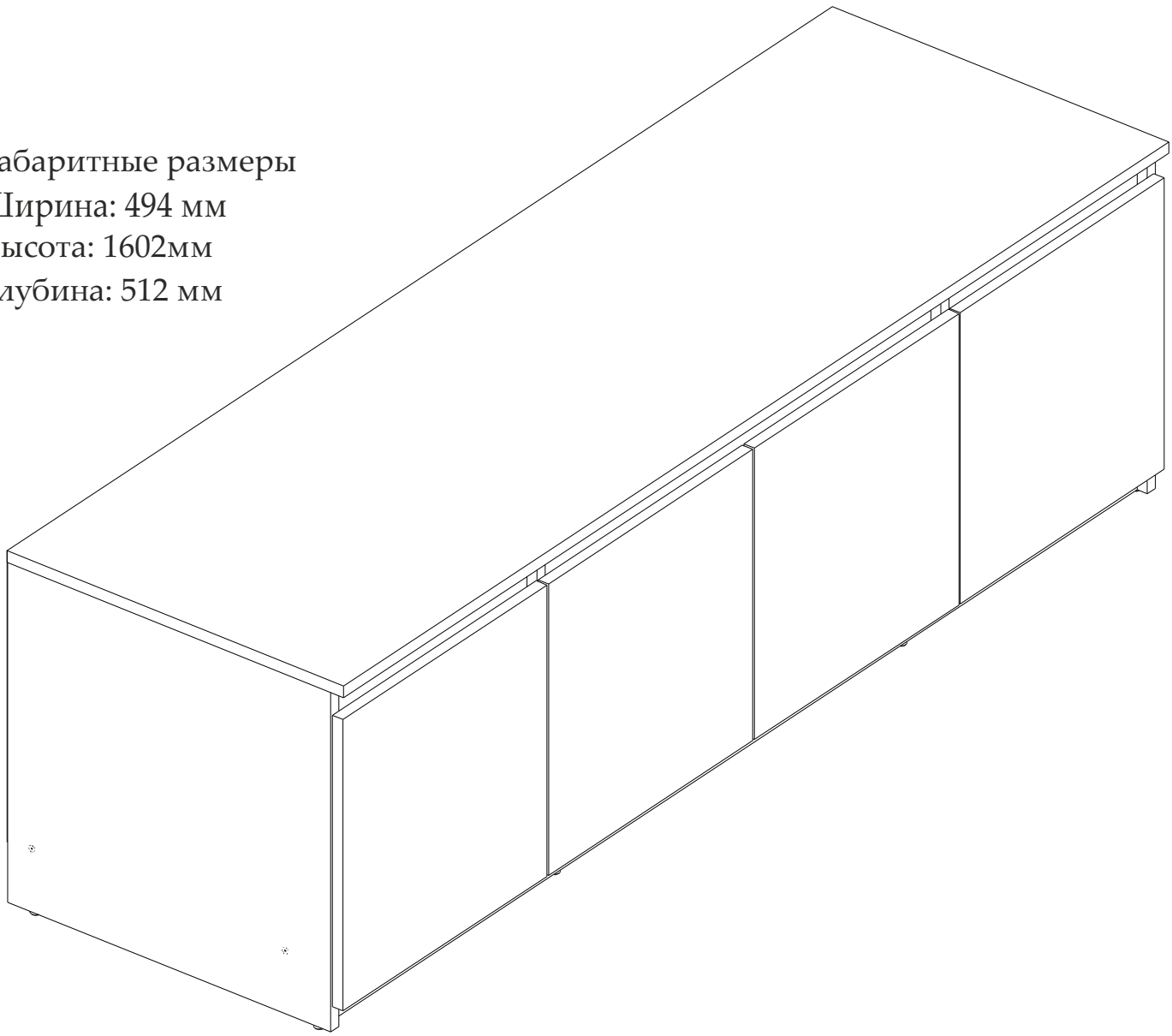

ЕАС ЭЛМЕКО мебельная фабрика	**Тумба 82.04 «Берген»**
	Гарантийный срок: Мебель бытовая - 24 мес., мебель для сидения и лежания - 18 мес. Срок службы 10 лет
Соответствует требованиям ТР ТС 025/2012 ТУ 31.09.10-003-89876601-2022 Дата изготовления_____	ООО МФ "Олимп-мебель" 606400 Россия, Нижегородская обл., г.Балахна, ул.Челюскинцев 27 ЕАЭС N RU Д-RU.PA03.B.82294/22 Мебель бытовая корпусная на каркасе из древесных материалов (кроме детской)

Фурнитура

Евровинт 7х50	Евроключ	Заглушка для евровинта	Дюбель ввинчиваемый	Эксцентрик	Заглушка для эксцентрика
12 шт. A	1 шт. B	20 шт. C	8 шт. D	8 шт. E	10 шт. F
Шуруп 3,5х16	Петля накладная	Гвоздь 2х20	Шкант 8*30	Уголок овербаланс	Шкант 8*50
36 шт. G	8 шт. H	44 шт. I	10 шт. J	2 шт. K	2 шт. L
Подпятник с гвоздем					
8 шт. M					

Инструменты

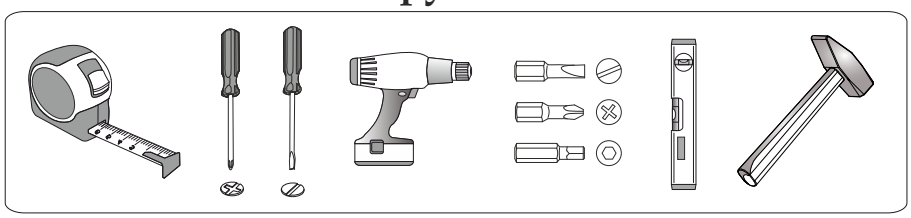

Качество мебели зависит от качества сборки. Рекомендуем доверять сборку специалистам.

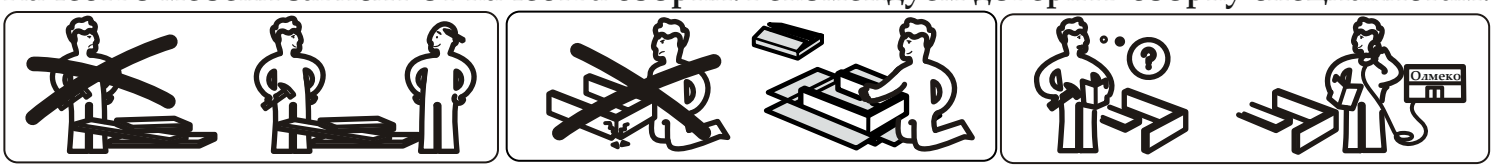

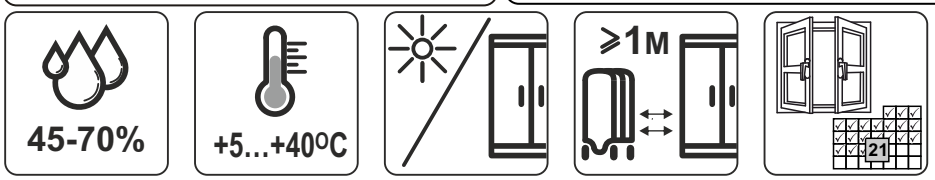

Гарантии изготовителя

Гарантийный срок эксплуатации изделия составляет: мебель бытовая – 24 мес., мебель для сидения и лежания, мебель детская – 18 мес., мебель детская для сидения и лежания – 12 мес. Гарантийный срок при розничной продаже через торговую сеть исчисляется со дня продажи мебели.

В период гарантийного срока изготовитель гарантирует ремонт изделий или его замену, если потребителем не нарушены правила транспортирования, хранения сборки и эксплуатации.

Претензии предъявляются потребителем непосредственно в торговую организацию, в которой была приобретена мебель, предъявив настоящую «инструкцию по сборке» и копию товарного чека.

Предприятие-изготовитель оставляет за собой право вносить изменения в конструкцию изделия (в том числе замену фурнитуры), не ухудшающие его конструктивные и эксплуатационные характеристики.

Важно: *сохраняйте, пожалуйста, инс трукцию в случае повторной сборки мебели или рекламаций. В случае составления рекламации пользуйтесь обозначениями из данной инструкции по сборке.*

С условиями гарантийного обслуживания, а также с рекомендациями по обслуживанию и эксплуатацией за мебелью ознакомлен: _____ (подпись клиента)

Спецификация материалов						
Поз.	**Обозначение**	**Наименование**	**Длина, мм**	**Ширина, мм**	**Толщина, мм**	**Кол-во, шт**
2	КН.НМ.82.04.00.00.01	Ст. горизонтальная	1602	510	16	1
3	КН.НМ.82.04.00.00.02	Ст. горизонтальная	1568	490	16	1
4	КН.НМ.82.04.00.00.03	Ст. бок. Правая	474	490	16	1
5	КН.НМ.82.04.00.00.04	Ст. бок. Левая	474	490	16	1
6	КН.НМ.82.04.00.00.05	Ст. вертикальная	378	490	16	1
7	КН.НМ.82.04.00.00.06	Ст. вертикальная	378	490	16	1
8	КН.НМ.82.04.00.00.07	Дверь	406	396	16	4
9	КН.НМ.82.04.00.00.08	Щит жесткости	1568	80	16	2
10	КН.НМ.82.04.00.00.09	Щит жесткости	768	80	16	1
11	КН.НМ.82.04.00.00.10	Щит жесткости	384	80	16	2
12	КН.НМ.82.04.00.00.11	Ст.задняя	406	1596	2,5	1

ПОРЯДОК СБОРКИ

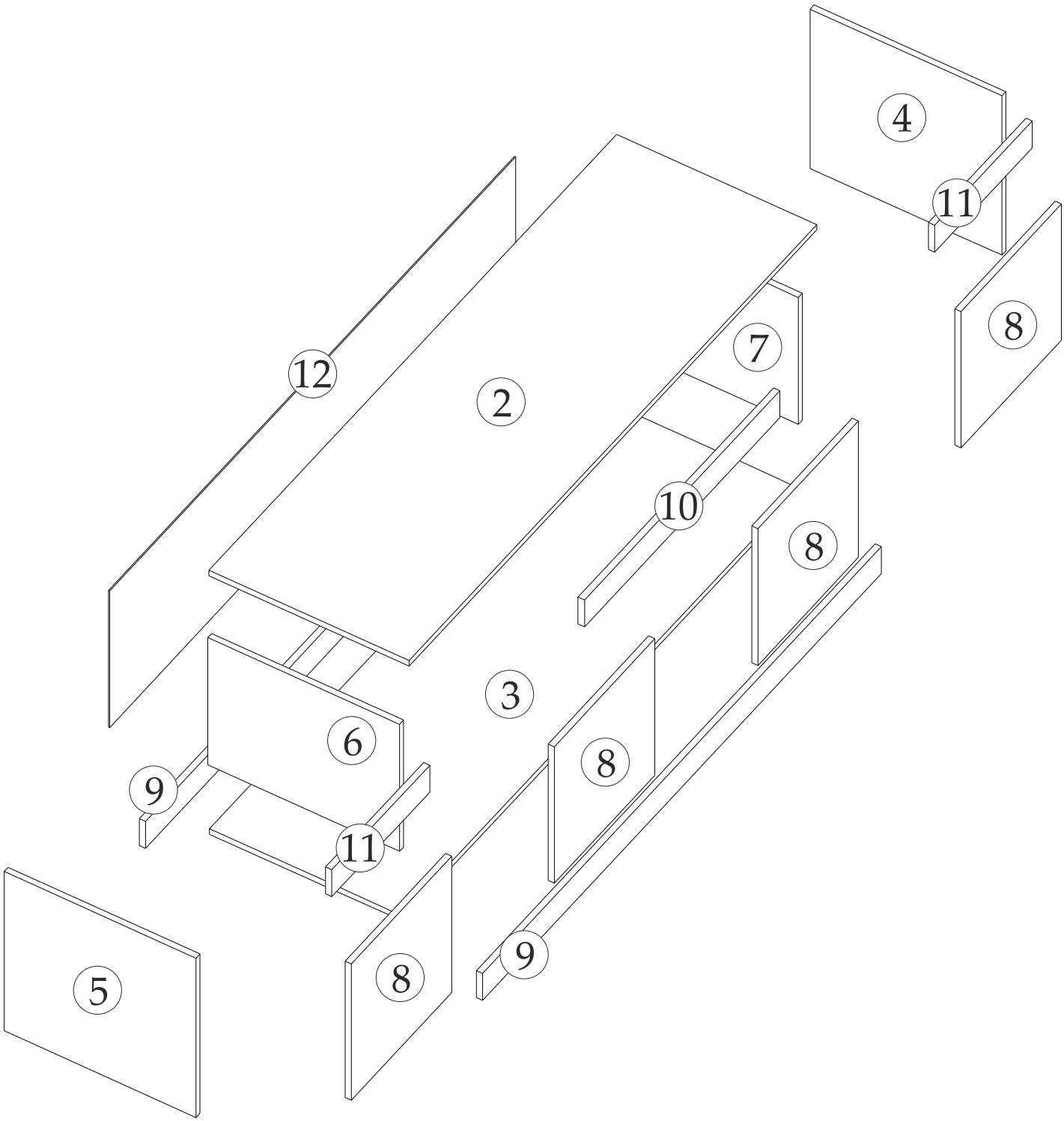

1

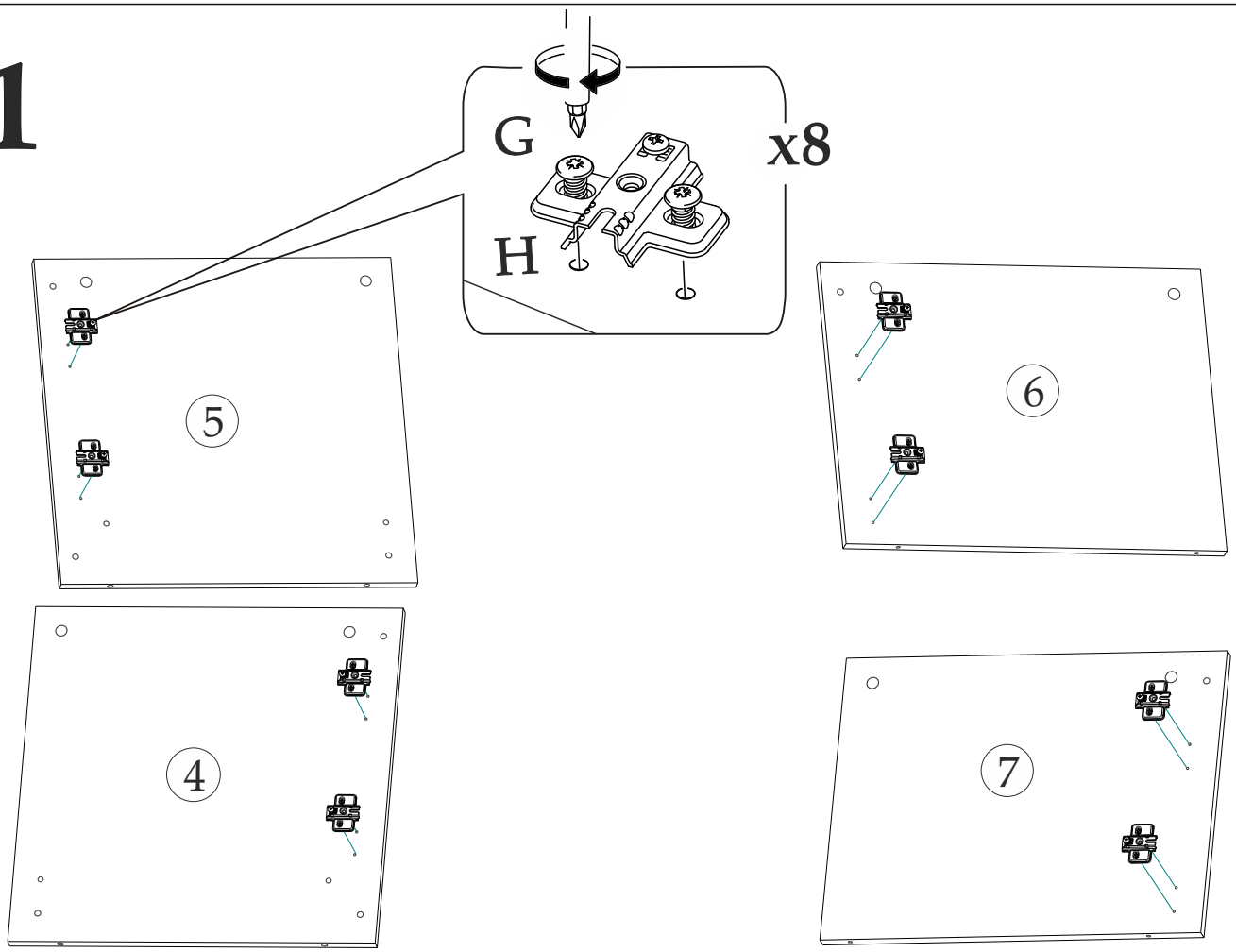

2

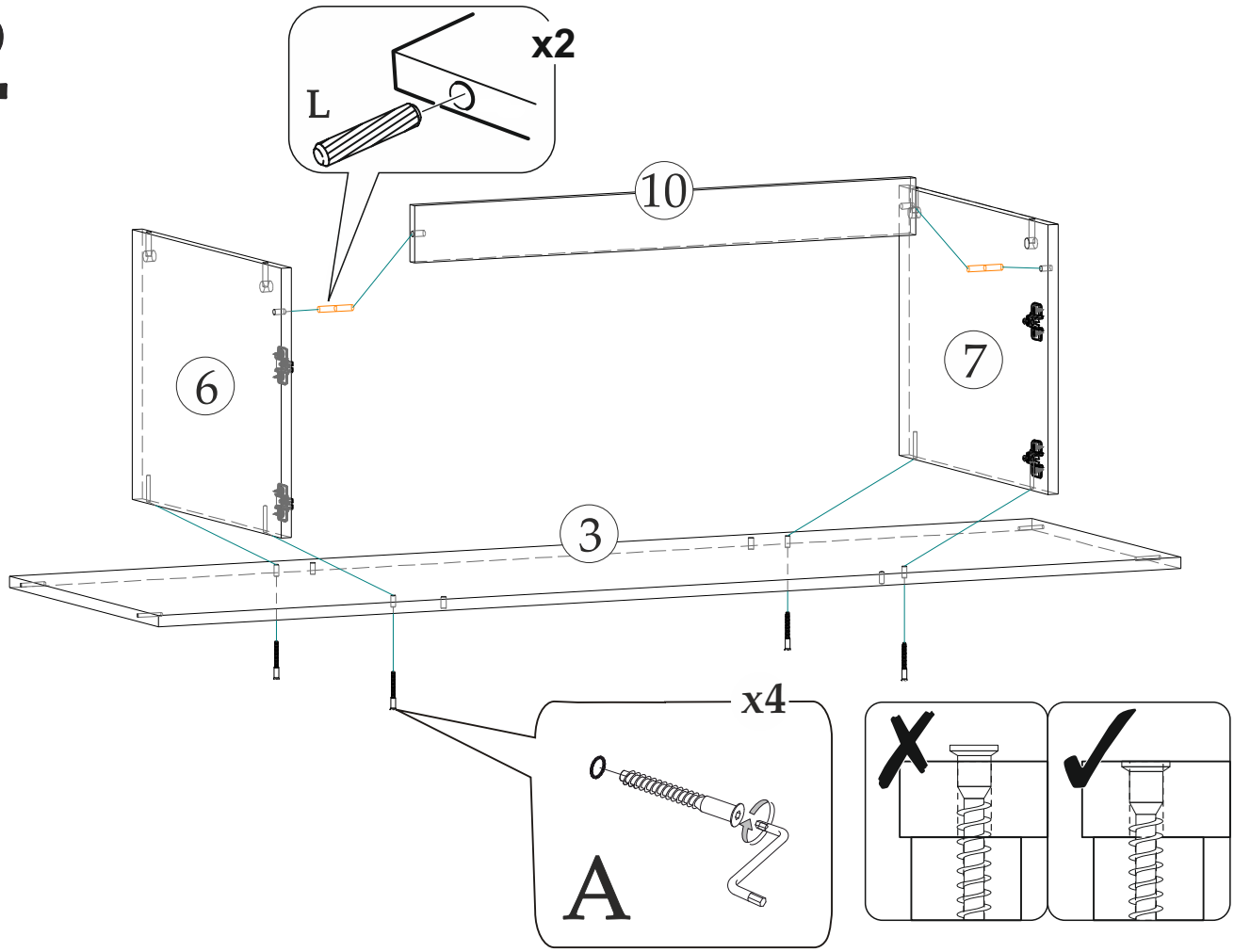

3

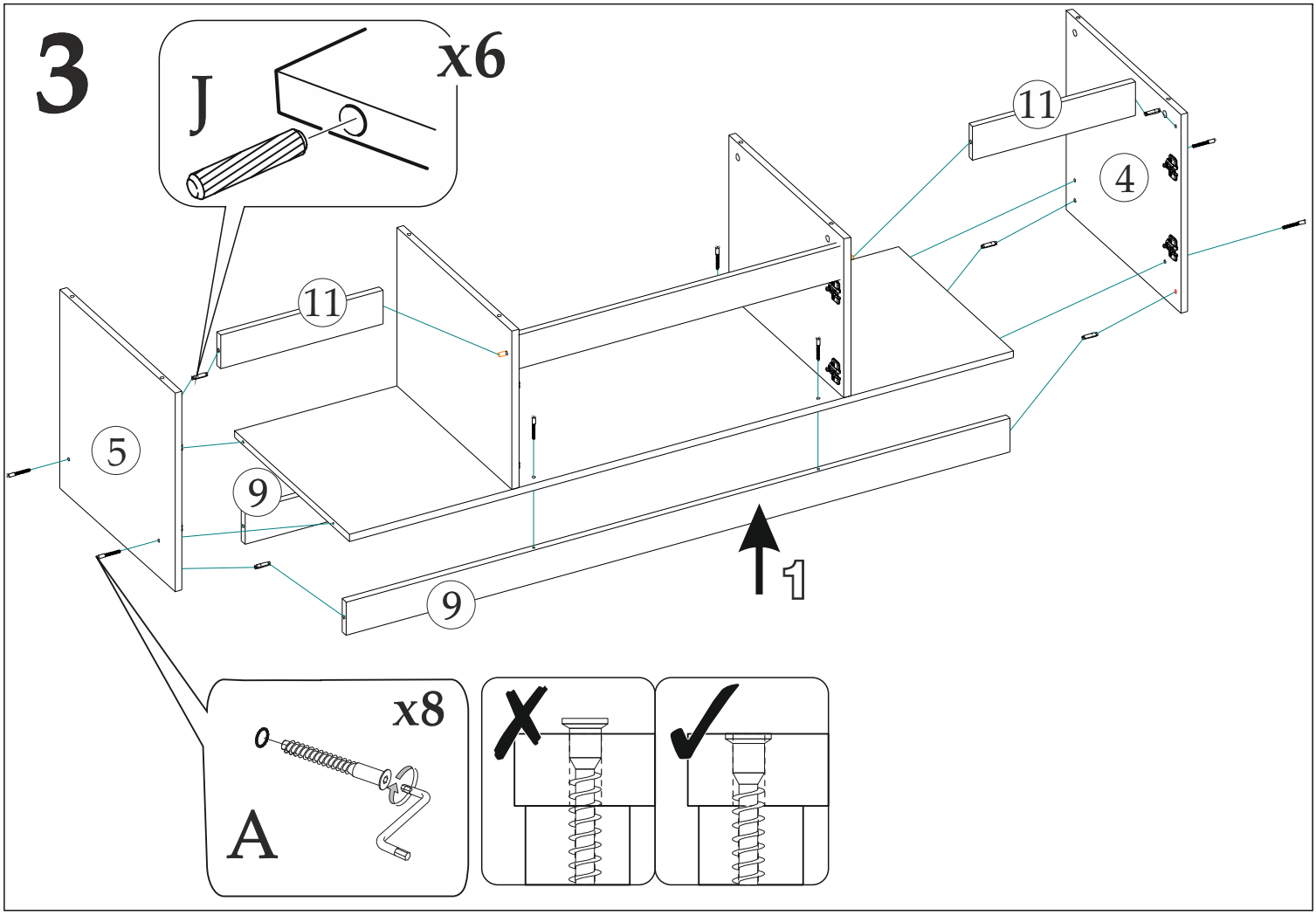

4

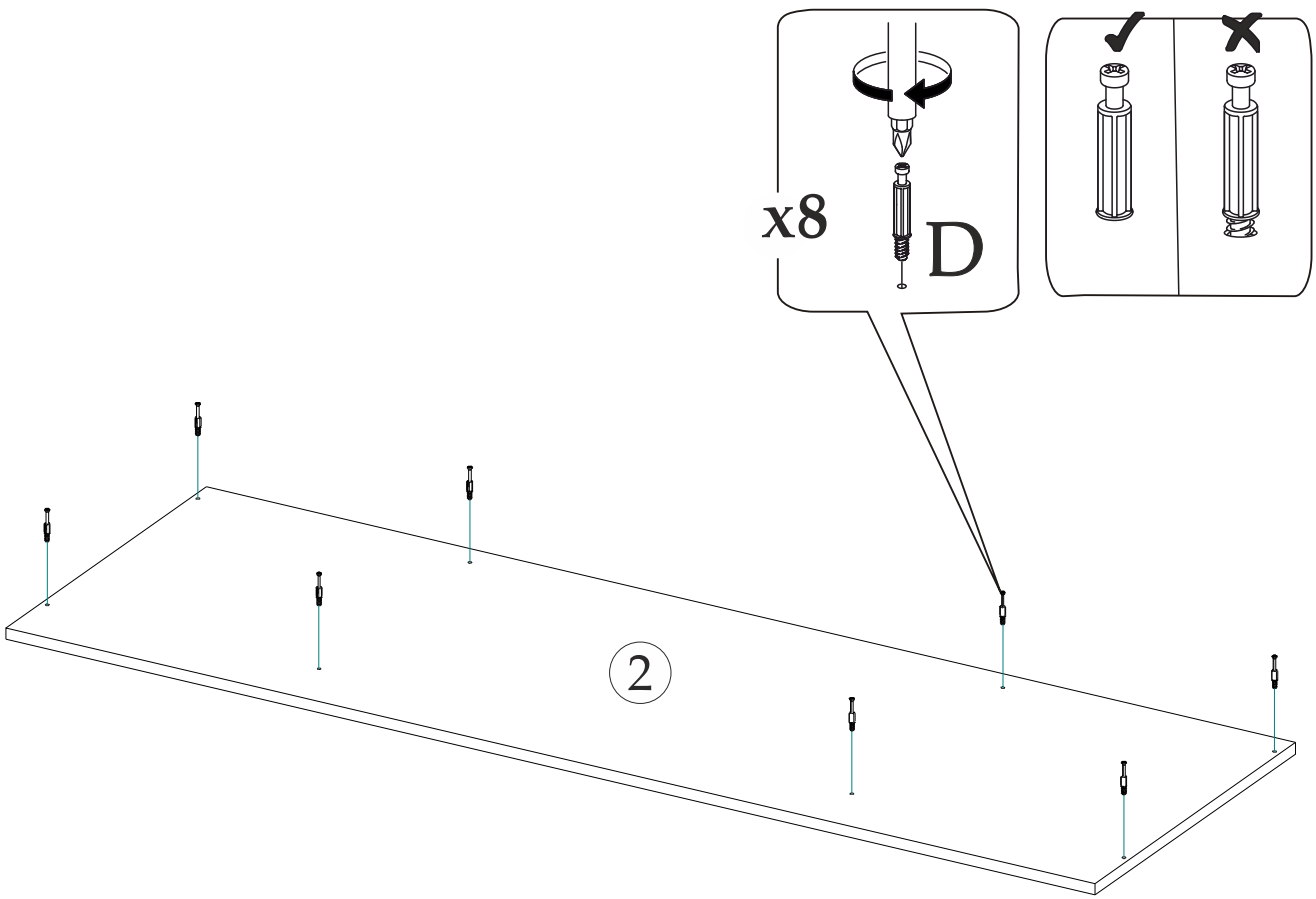

5

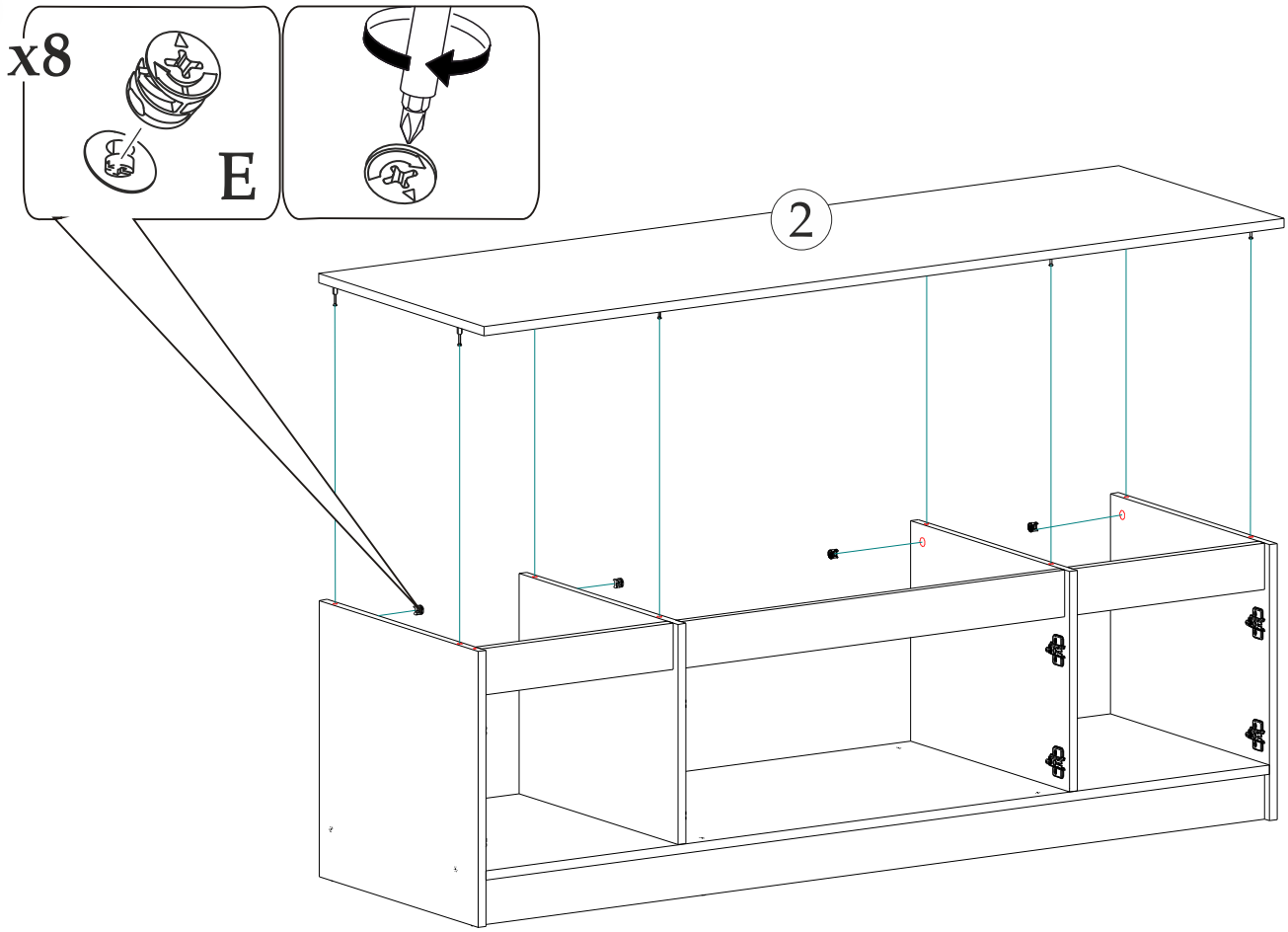
x8
E
2

6

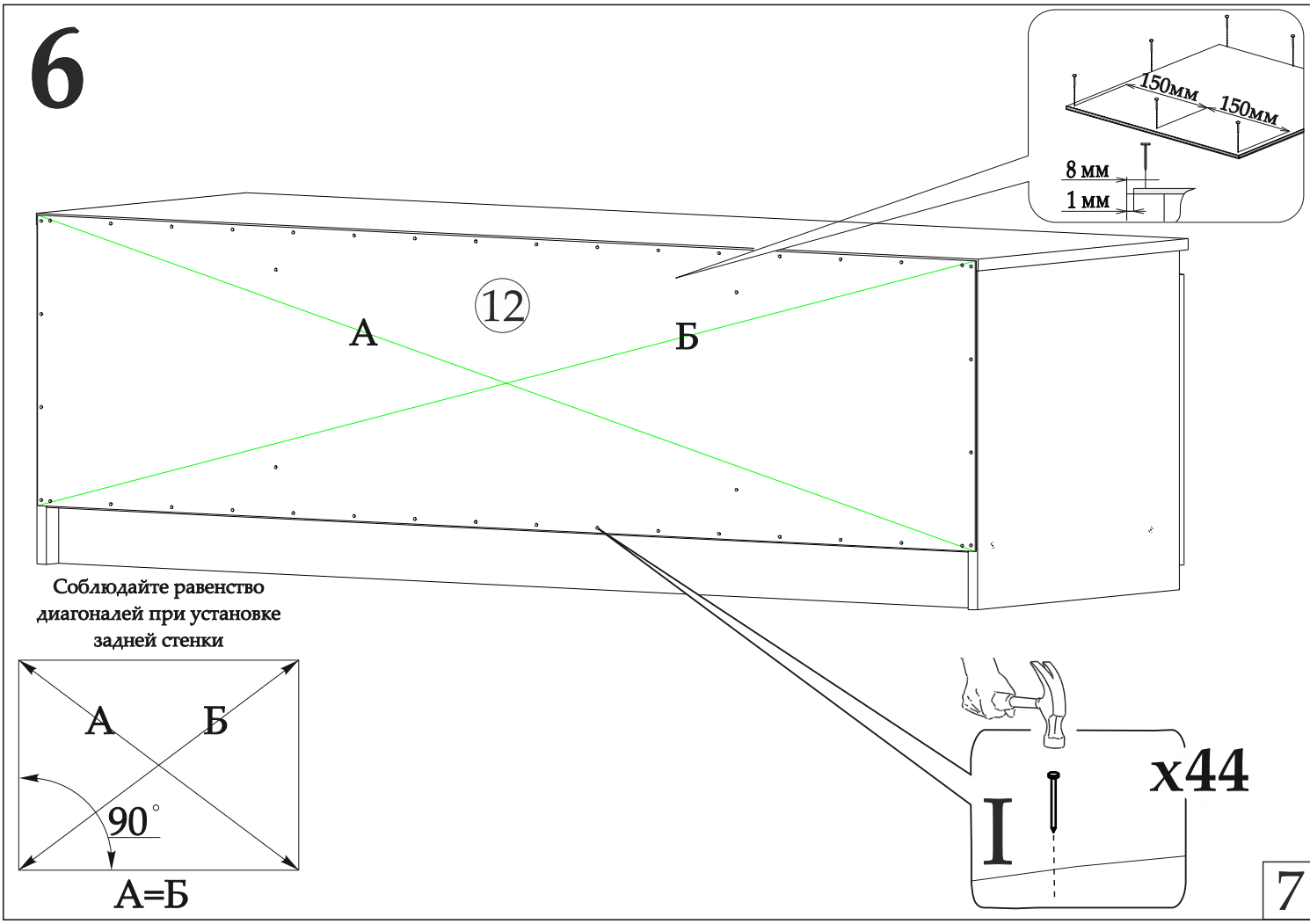
150мм
150мм
8 мм
1 мм
12
А
Б
Соблюдайте равенство диагоналей при установке задней стенки
А
Б
90°
А=Б
I
x44

7

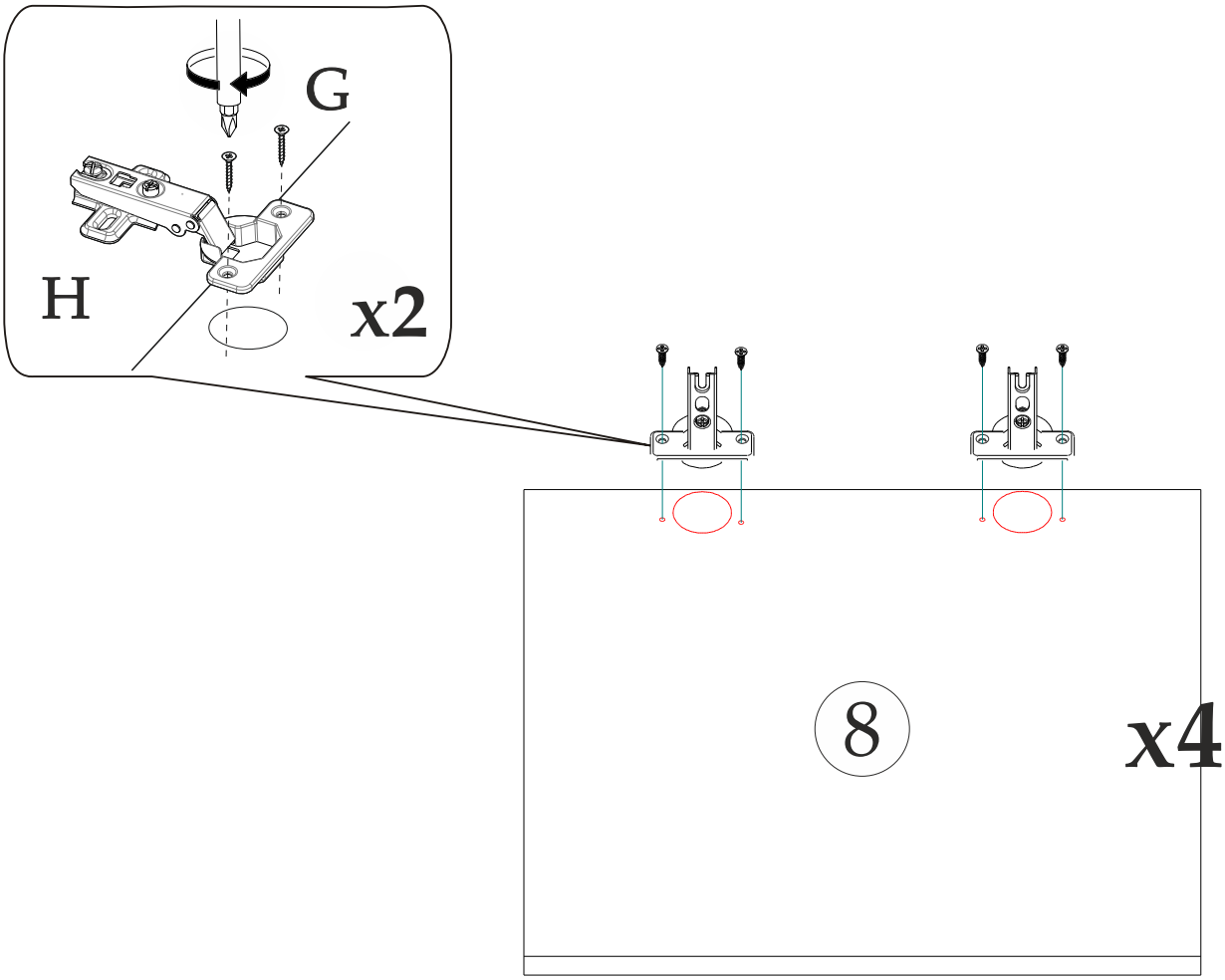

8

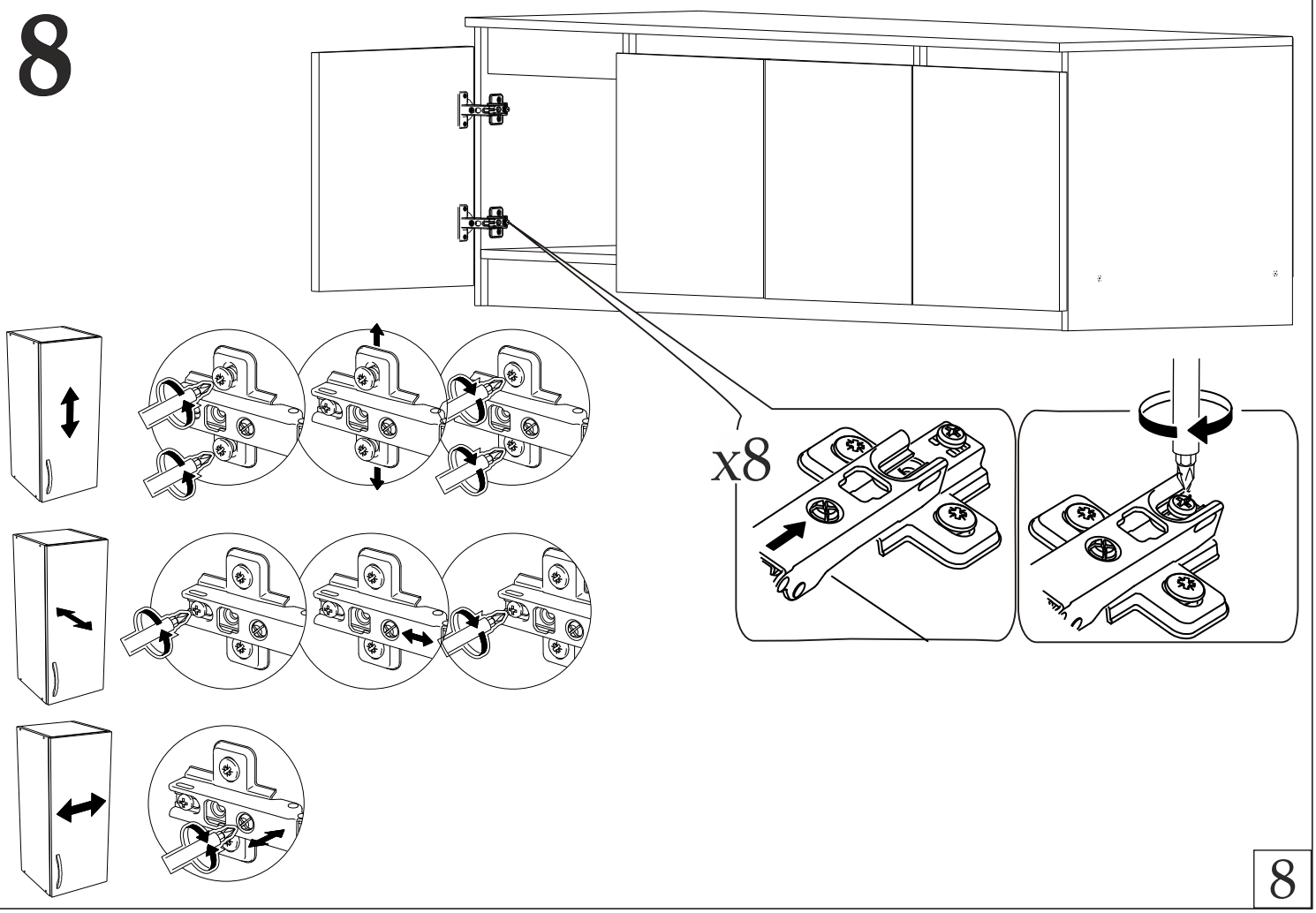

9 Для использования как Тумбу

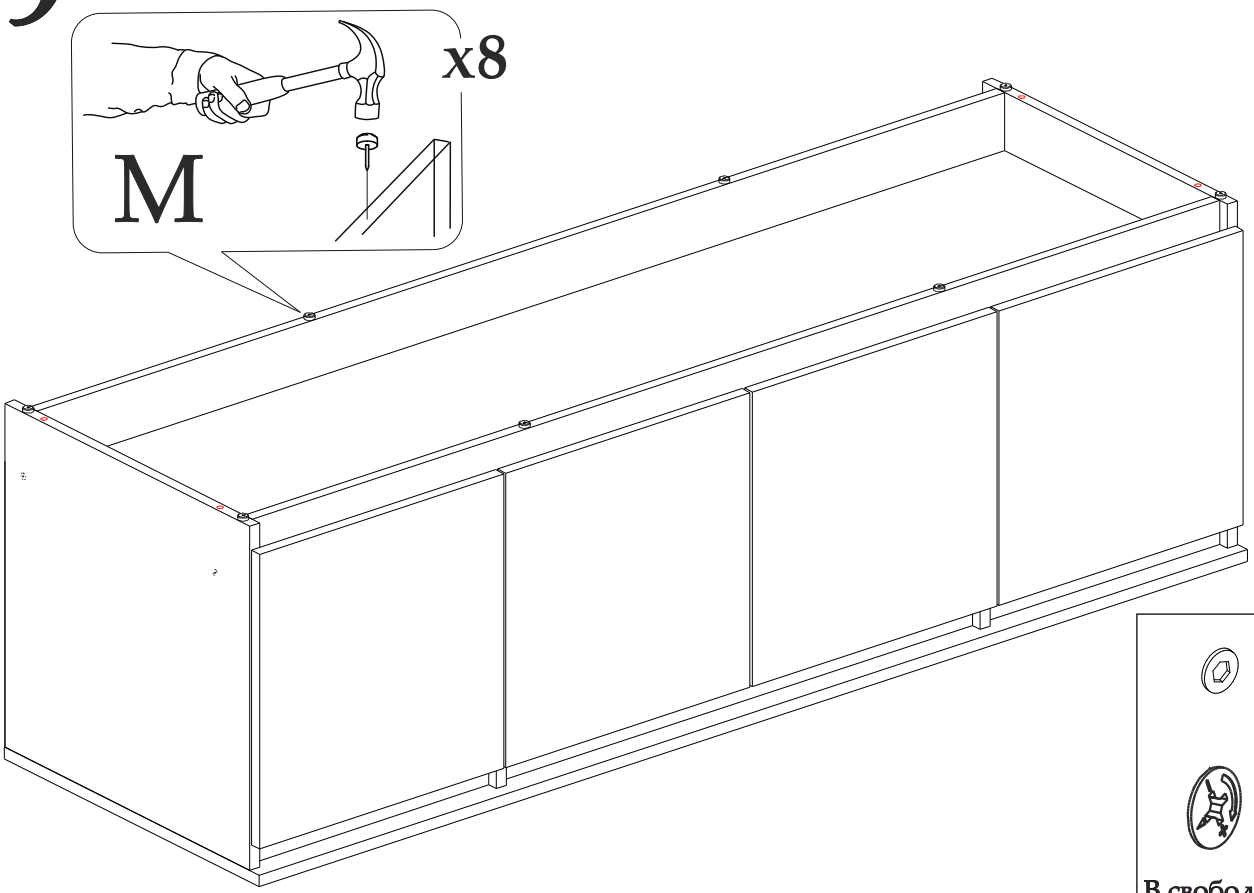

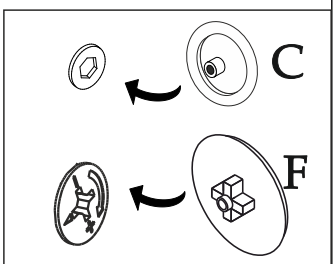

В свободные отверстия вставить заглушки

9 Для использования как Антресоль

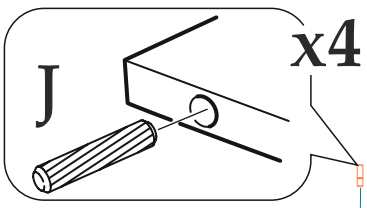

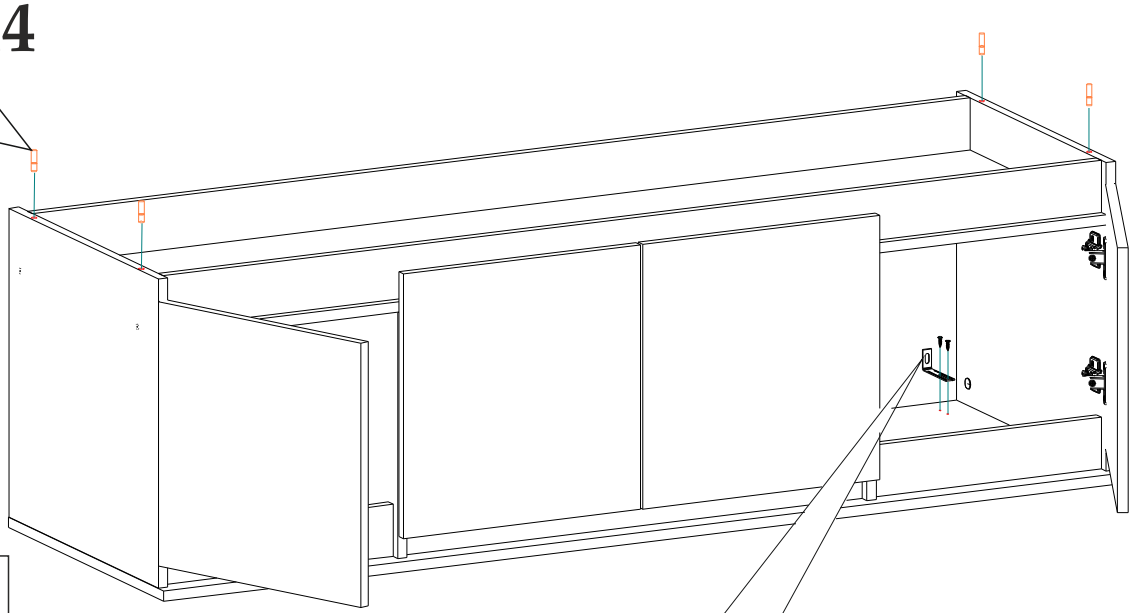

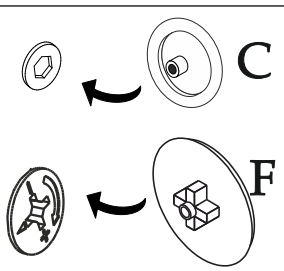

В свободные отверстия вставить заглушки

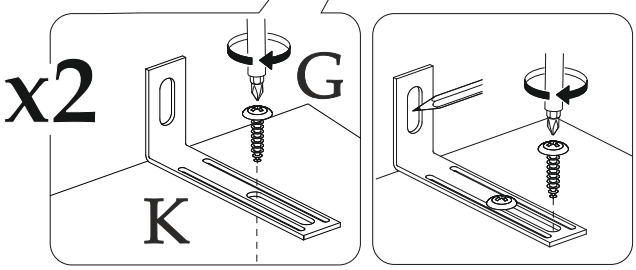

10 Для использования как Антресоль

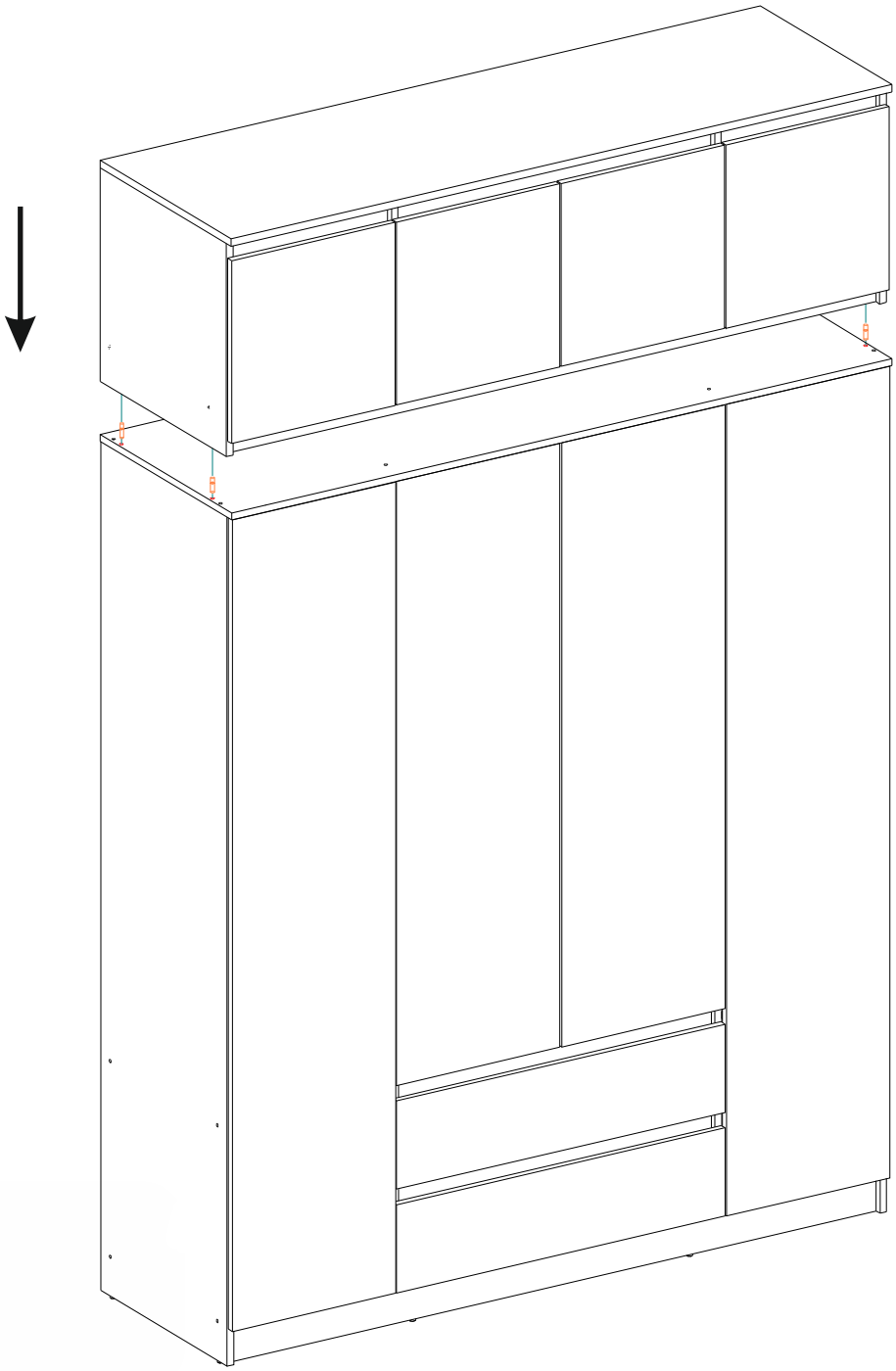
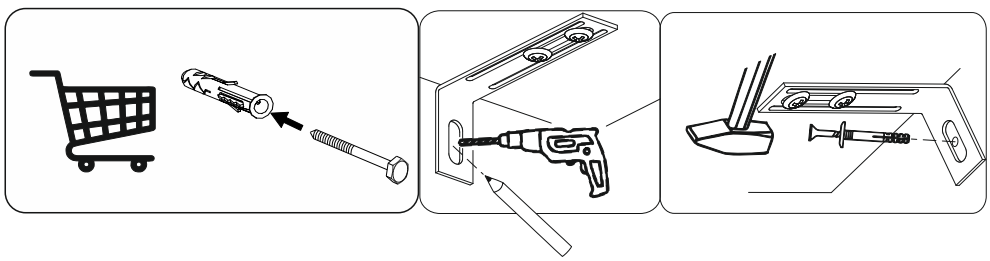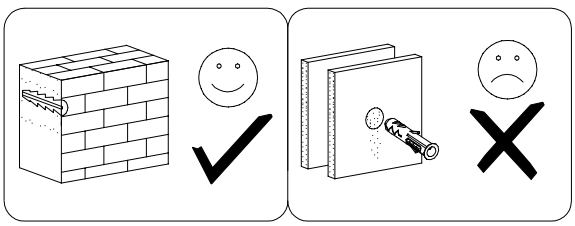
Схема крепления к стене, через уголок Овербаланс